Instrukcje użytkowania

HOME DELUXE
WIR MACHEN DEIN ZUHAUSE

Meble łazienkowe WANGEROOGE

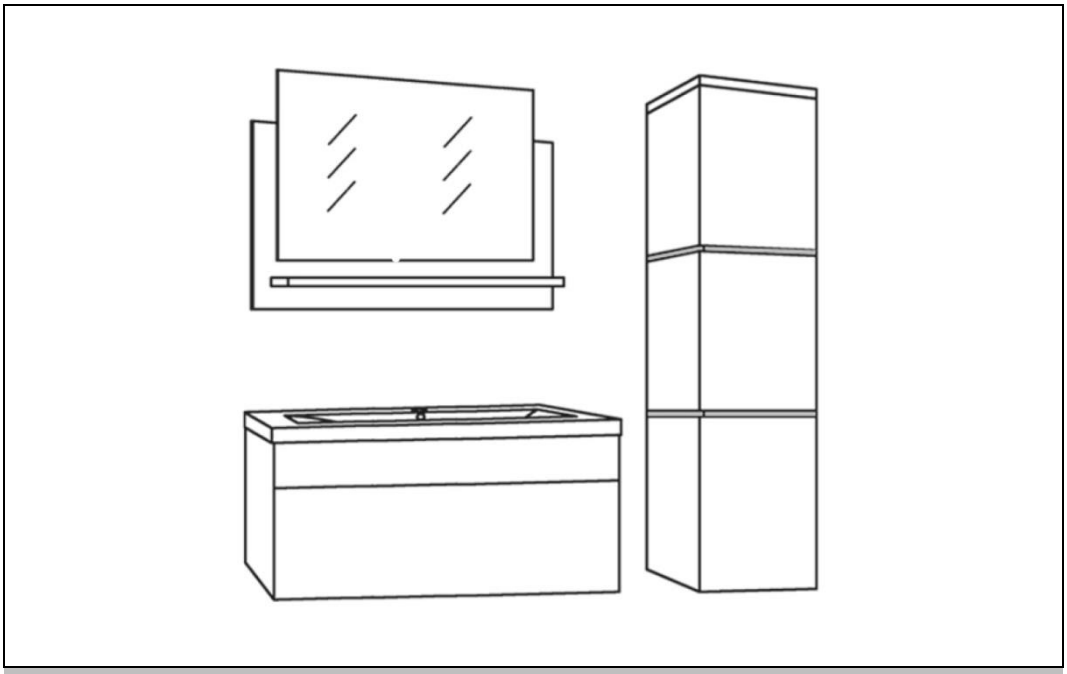

Oryginalna instrukcja obsługi

UWAGA:

Przed przystąpieniem do instalacji i uruchomienia należy uważnie przeczytać całą instrukcję. Zawierają one ważne informacje dotyczące instalacji i użytkowania.

WAŻNE:
ZACHOWAĆ DO WYKORZYSTANIA W PRZYSZŁOŚCI.
PRZECZYTAJ UWAŻNIE!

Spis treści

1. Informacje ogólne ... 3
1.1. Przegląd produktów ... 3
1.2. Uwagi ogólne ... 3
1.3. Gwarancja ... 4
2. Informacje dotyczące instrukcji obsługi ... 4
2.1. Dostępność instrukcji obsługi ... 4
2.2. Grupy docelowe instrukcji użytkowania ... 4
2.3. Informacje na temat tłumaczenia ... 5
2.4. Objaśnienie symboli ... 6
2.5. Ogólne informacje dotyczące instrukcji użytkowania ... 6
2.6. Przeznaczenie ... 7
2.7. Ogólne instrukcje bezpieczeństwa ... 7
3. Cechy produktu ... 9
3.1. Dane techniczne ... 9
3.2. Opis produktu ... 9
4. Zakres dostawy ... 11
5. Montaż ... 13
5.1. Instrukcje bezpieczeństwa ... 13
5.2. Struktura produktu ... 14
6. Zastosowanie ... 24
6.1. Instrukcje bezpieczeństwa ... 24
6.2. Pierwsze uruchomienie ... 24
6.3. Działanie ... 24
6.4. Element sterujący ... 24
7. Rozwiązywanie problemów ... 25

8. Konserwacja i pielęgnacja 25
8.1. Instrukcje bezpieczeństwa 25
9. Demontaż 26
9.1. Instrukcje bezpieczeństwa 26
10. Instrukcje dotyczące utylizacji 26
11. Sprzęt elektryczny i elektroniczny - Informacje dla gospodarstw domowych 27

Drogi kliencie,

Dziękujemy za wybranie produktu firmy **Home Deluxe GmbH**. Mamy nadzieję, że nowe meble łazienkowe WANGEROOGE przypadną Państwu do gustu.

Instrukcja obsługi stanowi pomoc w instalacji, uruchomieniu, obsłudze i konserwacji produktu. Instrukcję obsługi i instrukcje bezpieczeństwa należy przeczytać uważnie i w całości. Należy przestrzegać tych instrukcji, aby uniknąć zagrożeń.

1. Informacje ogólne

1.1. Przegląd produktów

Model	ID przedmiotu: Biały	ID przedmiotu: Czarny	ID przedmiotu: Szary	ID przedmiotu: Drewno
WANGEROOGE S	10335	10339	16821	
WANGEROOGE M	10336	10341	16822	
WANGEROOGE L	10337	10342	16823	
WANGEROOGE XL	10338	10343	16824	
WANGEROOGE BIG S	11855	11859	13053	16825
WANGEROOGE BIG M	11856	11860	13054	16826
WANGEROOGE BIG L	11857	11861	13055	16827
WANGEROOGE BIG XL	11858	11862	13057	16828

Model	Identyfikator wariantu: Biały	Identyfikator wariantu: Czarny	Identyfikator wariantu: Szary	Identyfikator wariantu: Drewno
WANGEROOGE S	8439	8443	31607	
WANGEROOGE M	8440	8444	31608	
WANGEROOGE L	8441	8445	31609	
WANGEROOGE XL	8442	8446	31610	
WANGEROOGE BIG S	9914	9918	11103	31611
WANGEROOGE BIG M	9915	9919	11104	31612

WANGEROOGE BIG L	9916	9920	11105	31613
WANGEROOGE BIG XL	9917	9921	11107	31614

1.2. Uwagi ogólne

Aby spełnić nasze roszczenia, stale poprawiamy jakość, upraszczamy instalację i obsługę oraz dostosowujemy produkty do wymagań klientów. W związku z tymi zmianami aktualną wersję instrukcji obsługi można znaleźć na naszej stronie internetowej.

Termin "produkt" jest używany w instrukcji obsługi "mebli łazienkowych WANGEROOGE".

1.3. Gwarancja

Ustawowa odpowiedzialność za wady i prawa gwarancyjne obowiązują od daty zakupu.
Home Deluxe GmbH nie ponosi odpowiedzialności za szkody spowodowane nieprzestrzeganiem instrukcji obsługi. Reklamacje wynikające z niewłaściwej instalacji lub użytkowania nie są objęte gwarancją. W przypadku wad produktu prosimy o pisemny kontakt z naszym działem obsługi klienta za pomocą formularza kontaktowego na naszej stronie internetowej, podając nazwę produktu, numer seryjny i zdjęcie tabliczki znamionowej:

Home Deluxe GmbH
Schanzeweg 2
32312 Lübbecke
Niemcy
Tel: +49 (0)5743 6181-0
www.home-deluxe-gmbh.de

W przypadku dalszych pytań prosimy o kontakt z naszym działem obsługi klienta za pośrednictwem formularza kontaktowego.

2. Informacje dotyczące instrukcji obsługi

2.1. Dostępność instrukcji obsługi

Instrukcja obsługi jest częścią produktu i powinna być przechowywana w całości i w bezpośrednim sąsiedztwie produktu.

2.2. Grupy docelowe instrukcji użytkowania

Instrukcje użytkowania muszą być przeczytane i przestrzegane przez każdą osobę zaangażowaną w jedną z poniższych czynności lub zastosowań:

- Rozpakowywanie
- Montaż / instalacja
- Uruchomienie / obsługa
- Konserwacja / kontrola / pielęgnacja
- Rozwiązywanie problemów / naprawa
- Usuwanie odpadów

2.3. Informacje na temat tłumaczenia

Oryginalna instrukcja obsługi została napisana w języku niemieckim. Każdy inny dostępny język jest tłumaczeniem wersji niemieckiej.

2.4. Objaśnienie symboli

Symbol	Objaśnienie symboli
	**OSTRZEŻENIE** Symbol wskazuje na możliwe zagrożenia, które mogą prowadzić do śmierci lub poważnych obrażeń. Przed wykonaniem odpowiedniego kroku instalacji lub zastosowania należy zapoznać się z odpowiednią uwagą.
	**INFO** Symbol zawiera ważne informacje i wskazuje uszkodzenia materiału. Należy ich przestrzegać przed wykonaniem odpowiedniego kroku instalacji lub zastosowania, aby zrozumieć problemy i uniknąć uszkodzeń.
	**Oznakowanie CE** Symbol deklaruje zgodność produktu z obowiązującymi wymogami Wspólnoty Europejskiej. Aktualna deklaracja zgodności jest dostępna na żądanie w Home Deluxe GmbH.
	**Przeczytaj instrukcję obsługi** Symbol oznacza, że przed montażem/instalacją i/lub uruchomieniem urządzenia należy uważnie przeczytać instrukcję obsługi.
	**Tylko do użytku wewnątrz pomieszczeń** Symbol wskazuje, że produkt może być używany wyłącznie w pomieszczeniach.
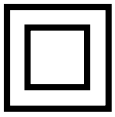	**Klasa ochrony II** Symbol wskazuje, że urządzenie ma wzmocnioną lub podwójną izolację do poziomu znamionowego napięcia izolacji między częściami aktywnymi i dotykowymi. Zazwyczaj nie mają one połączenia z przewodem ochronnym.
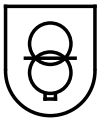	**Transformator bezpieczeństwa** Symbol wskazuje, że zainstalowany jest zamknięty transformator bezpieczeństwa odporny na zwarcia.
	**Utylizacja urządzeń elektrycznych i elektronicznych** Urządzeń elektrycznych i elektronicznych nie wolno wyrzucać razem z odpadami domowymi!

2.5. Ogólne informacje dotyczące instrukcji obsługi

Instrukcja obsługi dotyczy mebli łazienkowych WANGEROOGE. Zawiera ona ważne informacje dotyczące montażu i obsługi. Przed użyciem produktu należy dokładnie zapoznać się z instrukcją obsługi, w szczególności z instrukcjami bezpieczeństwa; instrukcję obsługi należy przechowywać w bezpiecznym miejscu. Produkt należy użytkować wyłącznie w sposób opisany w niniejszej instrukcji obsługi, aby uniknąć przypadkowych obrażeń lub uszkodzeń. W przypadku przekazania mebli łazienkowych WANGEROOGE osobie trzeciej, należy również przekazać niniejszą instrukcję obsługi.

2.6. Przeznaczenie

Produkt jest wysokiej jakości, trwały i przeznaczony lub odpowiedni wyłącznie do użytku prywatnego w rozsądnym i zwyczajowym zakresie. Ponadto nasz produkt **nie jest** przeznaczony do użytku komercyjnego. Użytkowanie komercyjne jest dozwolone wyłącznie za pisemną zgodą Home Deluxe GmbH.

Produkt jest przeznaczony do mycia i przechowywania przyborów łazienkowych w pomieszczeniach.

Mebli łazienkowych WANGEROOGE należy używać wyłącznie w sposób opisany w niniejszej instrukcji obsługi. Każde inne użycie jest uważane za niewłaściwe i może skutkować uszkodzeniem mienia lub obrażeniami ciała. Producent nie ponosi odpowiedzialności za szkody spowodowane niewłaściwym lub nieprawidłowym użytkowaniem.

2.7. Ogólne instrukcje bezpieczeństwa

Ogólne ostrzeżenia o zagrożeniach



- Nieprawidłowa obsługa może prowadzić do poważnych obrażeń ciała i szkód materialnych. Z tego powodu montaż, instalacja, uruchomienie, rozwiązywanie problemów, konserwacja i naprawy mogą być wykonywane wyłącznie przez wykwalifikowane osoby.
- Produkt może być używany przez dzieci w wieku od 8 lat i starsze oraz osoby o ograniczonych zdolnościach fizycznych, sensorycznych lub umysłowych lub nieposiadające doświadczenia i wiedzy, jeśli są one nadzorowane lub zostały poinstruowane w zakresie korzystania z urządzenia w bezpieczny sposób i rozumieją związane z tym zagrożenia.
- Produkt należy instalować **tylko** wtedy, gdy zakres dostawy jest kompletny i w idealnym stanie.
- Należy upewnić się, że wszystkie części są nieuszkodzone i prawidłowo zamontowane. Nieprawidłowy montaż grozi obrażeniami. Uszkodzone części mogą mieć wpływ na bezpieczeństwo i działanie.
- Produkt należy instalować wyłącznie na ścianach, które mogą trwale wytrzymać obciążenie.
- Nie należy wprowadzać żadnych zmian w produkcie
- Sprawdzaj mocowanie w regularnych odstępach czasu.

Niebezpieczeństwo dla dzieci



- Dzieci należy trzymać z dala od materiałów opakowaniowych. Istnieje ryzyko uduszenia!
- Podczas montażu produktu należy trzymać dzieci z dala od miejsca montażu. Zakres dostawy zawiera małe części, które mogą zostać połknięte lub spowodować poważne obrażenia.
- **Niebezpieczeństwo upadku!** Produkt nie jest zabawką dla dzieci, ścianką wspinaczkową ani sprzętem sportowym. Poszczególne elementy produktu mogą spaść ze ścianki, jeśli zostaną obciążone z jednej strony, co może skutkować śmiercią.
- Wyjaśnij dzieciom, jak prawidłowo obchodzić się z produktem.
- Upewnij się, że małe dzieci nie wkładają małych części do ust.
- Nie pozwalać dzieciom bawić się materiałem opakowania.

Ryzyko obrażeń

Niewłaściwe obchodzenie się z produktem może prowadzić do obrażeń.



- Przed każdym użyciem należy sprawdzić produkt pod kątem widocznych uszkodzeń.
- Nie należy wprowadzać żadnych zmian konstrukcyjnych w produkcie. Wszelkie modyfikacje muszą być autoryzowane na piśmie przez producenta i przeprowadzane zgodnie z instrukcjami.
- Jeśli produkt jest uszkodzony, nie wolno go używać. Uszkodzone części należy naprawić lub wymienić na oryginalne części zamienne.

- Należy upewnić się, że produkt jest zamontowany na stałe i bezpiecznie, aby uniknąć obrażeń.
- Aby uniknąć ryzyka porażenia prądem, wszystkie instalacje i związane z nimi prace konserwacyjne muszą być wykonywane przez wykwalifikowanego elektryka.
- Jeśli przewód zasilający jest uszkodzony, należy wyłączyć produkt z eksploatacji do czasu wymiany przewodu zasilającego przez producenta, dział obsługi klienta lub wykwalifikowanego elektryka.
- Podczas instalacji upewnij się, że wtyczka taśmy LED jest odłączona od zasilania.
- **Zagrożenie życia spowodowane napięciem elektrycznym**: Dotknięcie części znajdujących się pod napięciem stanowi bezpośrednie zagrożenie dla życia. Uszkodzenie izolacji lub poszczególnych komponentów może zagrażać życiu. -> W przypadku uszkodzenia izolacji należy natychmiast wyłączyć zasilanie i zlecić naprawę.

Ryzyko uszkodzenia



- Niewłaściwe obchodzenie się z produktem może prowadzić do jego uszkodzenia.
- Naprawy i konserwacja instalacji elektrycznej mogą być wykonywane wyłącznie przez wykwalifikowanego elektryka.
- Nie należy otwierać opakowania ostrymi przedmiotami (np. nożami, nożyczkami itp.), ponieważ może to spowodować uszkodzenie produktu. Zachować ostrożność podczas otwierania.
- Nieostrożne otwarcie opakowania nożem lub innym ostrym przedmiotem może spowodować uszkodzenie produktu. Podczas otwierania opakowania należy zachować szczególną ostrożność.
- Nie używaj produktu w pobliżu źródeł ciepła lub otwartego ognia.
- **Ryzyko przewrócenia i upadku**: Nie należy wspinać się na produkt, ponieważ może to spowodować poluzowanie połączenia ze ścianą i upadek produktu.

Zagrożenie wybuchem



Przestroga: Wewnątrz produktu nie należy przechowywać substancji łatwopalnych, palnych lub wybuchowych. wewnątrz produktu. Wysoce łatwopalne substancje mogą się zapalić.

3. Cechy produktu

3.1. Dane techniczne

WANGEROOGE	Szafka podstawowa	Umywalka	Lustro (bez półki)	Szafka ścienna
	(wys. x szer. x gł.) w mm			
S	310 x 610 x 415	40 x 610 x 415		
M	310 x 610 x 415	40 x 610 x 415	500 x 600 x 20	
L	310 x 610 x 415	40 x 610 x 415	500 x 600 x 20	1100 x 300 x 300
XL	310 x 610 x 415	40 x 610 x 415	500 x 600 x 20	1100 x 300 x 300

WANGEROOGE	Szafka podstawowa	Umywalka	Lustro (bez półki)	Szafka ścienna
	(wys. x szer. x gł.) w mm			
BIG S	330 x 800 x 410	45 x 800 x 410		
BIG M	330 x 800 x 410	45 x 800 x 410	500 x 800 x 20	
BIG L	330 x 800 x 410	45 x 800 x 410	500 x 800 x 20	1100 x 300 x 300
BIG XL	330 x 800 x 410	45 x 800 x 410	500 x 800 x 20	1100 x 300 x 300

Jednostka zasilająca	
Napięcie wejściowe	100 - 240 V AC
Częstotliwość	50/60 Hz
Prąd wejściowy	0,2 A
Klasa ochrony	II
Napięcie wyjściowe	12 V DC
Prąd wyjściowy	maks. 500 mA
Moc wyjściowa	maks. 6 W

Taśma świetlna LED	
Napięcie nominalne	12 V DC
Prąd znamionowy	75 mA
Moc znamionowa	> 1 W
Temperatura barwowa	6500 K
Strumień świetlny	100 lm

Ten produkt zawiera źródło światła o klasie efektywności energetycznej F.



3.2. Opis produktu

Nowoczesny design zestawu mebli łazienkowych "WANGEROOGE" podkreśla wygląd łazienki. W zależności od zamówienia, nasz zestaw mebli łazienkowych składa się z lustra z półką, umywalki z szafką podumywalkową i dwóch szafek wiszących z oświetleniem LED. Oświetlenie LED w szafce ściennej tworzy

nastrojową atmosferę i nowoczesny wygląd. Zestaw oferuje wystarczającą ilość miejsca do przechowywania dla doskonałej organizacji.

4. Zakres dostawy

W momencie dostawy należy sprawdzić opakowanie pod kątem uszkodzeń zewnętrznych. Ponadto, natychmiast po rozpakowaniu należy sprawdzić, czy zakres dostawy jest kompletny oraz czy produkt i wszystkie jego komponenty są w idealnym stanie. Produkt należy montować wyłącznie wtedy, gdy zakres dostawy jest kompletny i nieuszkodzony.

Egzekucje

WANGEROOGE S / BIG S: Szafka podumywalkowa z umywalką[1)]

WANGEROOGE W / BIG W: szafka podumywalkowa z umywalką[1]/ lustro z półką

WANGEROOGE L / BIG L: Szafka podumywalkowa [1]/ szafka wisząca / lustro z półką

WANGEROOGE XL / BIG XL: szafka podumywalkowa [1]/ 2x szafka wisząca / lustro z półką

[1)] Kran i odpływ nie wchodzą w zakres dostawy.

Szafka podstawowa

Część	Ilość
	4
	11
 Ø14	11
 4x16	36

Część	Ilość
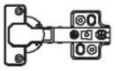	2
 33x33x64	2
	1
	1

Część	Ilość
 5,5x50	2
 Ø8x40	2
	2

Nie.	Opis	Ilość	Zdjęcia
1	Przednia klapa	1	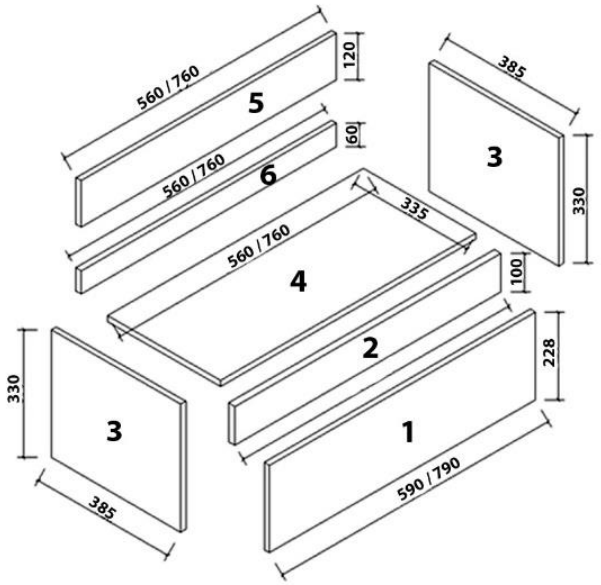
2	Panel przedni	1	
3	Panel boczny	2	
4	Podłoga	1	
5	Tylny wieszak	1	
6	Powrót	1	

Lustro

Część	Ilość
	2
 Ø8x40	4

Część	Ilość
 4x35	4
 4x50	4

Część	Ilość
	2

Nie.	Opis	Ilość	Zdjęcia
1	Lustro	1	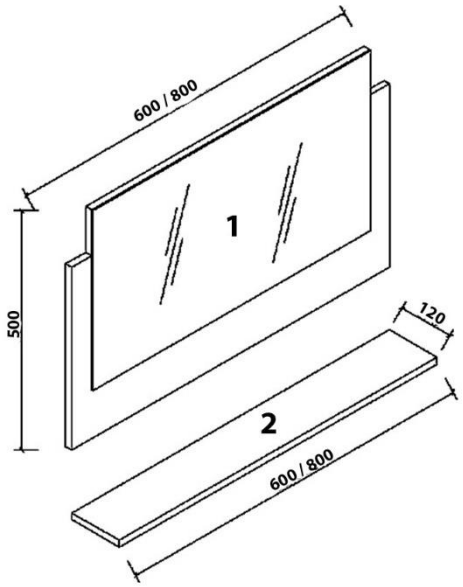
2	Zgłoszenie	1	

Jednostka ścienna (wersja XL / BIG XL w nawiasach)

Część	Ilość
	12 (24)
	34 (68)
 Ø14	34 (68)
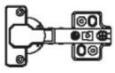	6 (12)
 4x16	46 (92)

Część	Ilość
	4 (8)
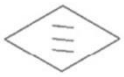	2 (4)
	3 (6)
 4x50	2 (4)
 5,5x50	2 (4)

Część	Ilość
 Ø8x40	2 (4)
	2 (4)
	1 (2)

Nie.	Opis	Ilość	Zdjęcia
1	Przednie drzwi	3 (6)	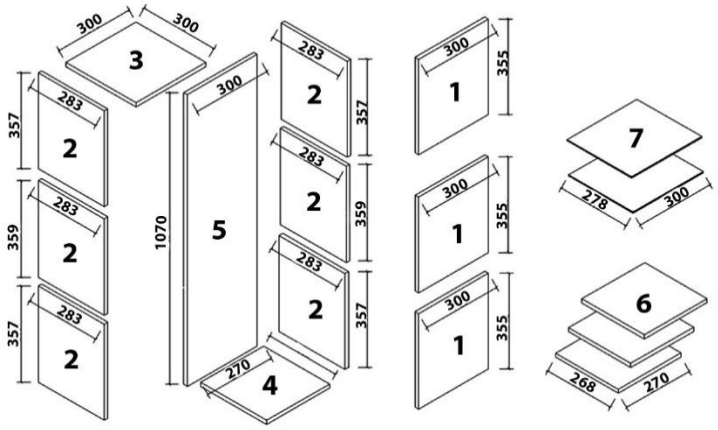
2	Panel boczny	6 (12)	
3	Górna część	1 (2)	
4	Podłoga	1 (2)	
5	Powrót	1 (2)	
6	Półki	3 (6)	
7	Szklane półki	2 (4)	

5. Montaż

Miejsce instalacji

- Przed zainstalowaniem produktu na ścianie należy sprawdzić, czy jest on w stanie trwale wytrzymać obciążenie.
- Podczas wiercenia w ścianie należy upewnić się, że nie zostały uszkodzone żadne rury (kable, rury wodociągowe itp.).

5.1. Instrukcje bezpieczeństwa

Należy zapoznać się ze wszystkimi informacjami dotyczącymi zdrowia i bezpieczeństwa.

Ryzyko obrażeń

Nieprawidłowa obsługa podczas instalacji może prowadzić do obrażeń

- Produkt zostanie dostarczony w kilku paczkach. Upewnij się, że paczki są otwierane od góry. Zachowaj ostrożność podczas otwierania paczek, ponieważ znajdują się w nich delikatne części i szkło.
- Przed zainstalowaniem produktu na ścianie należy sprawdzić, czy jest on w stanie trwale wytrzymać obciążenie.
- Do montażu na ścianie należy użyć odpowiedniego materiału mocującego (śruby i kołki rozporowe).
- Należy zawsze przestrzegać wymiarów montażowych i używać dostarczonych materiałów montażowych.
- Błędy obsługi, błędy montażowe lub uszkodzenia spowodowane montażem nie są objęte gwarancją.
- Do montażu produktu wymagane są co najmniej 2 osoby.
- Podczas montażu należy nosić odzież ochronną, taką jak obuwie ochronne i rękawice ochronne.
- **Chcielibyśmy podkreślić, że Home Deluxe GmbH nie ponosi żadnych kosztów instalacji lub usług ręcznych - takich jak koszty elektryka lub porównywalne koszty specjalistyczne.**

5.2. Struktura produktu

Produkt jest dostarczany w stanie rozmontowanym i można go zmontować przy niewielkim wysiłku. Należy dokładnie przestrzegać instrukcji montażu. W przypadku nieprzestrzegania instrukcji nie można zagwarantować prawidłowego działania i bezpieczeństwa produktu. Przed rozpoczęciem montażu należy zapoznać się z osprzętem i elementami mocującymi, aby ułatwić ich użycie podczas montażu.

Wymagane narzędzia

	Śrubokręt		Taśma miernicza
	Wiertło Ø6 mm	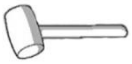	Młotek gumowy
	Wiertarka		Nóż tnący
	Poziomica		Ołówek

- Należy uważnie przeczytać poniższe instrukcje.

Montaż szafki dolnej (wszystkie wersje)

Krok 1: Przykręcenie złączy meblowych



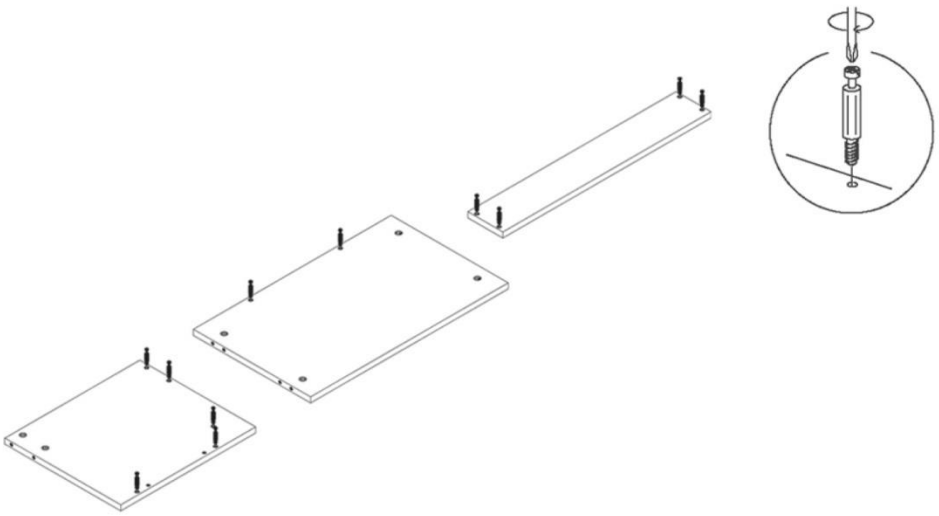

Krok 2: Wbijanie drewnianych kołków



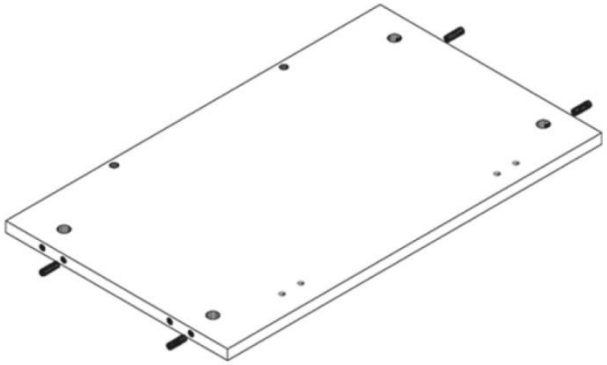

Krok 3: Przykręcenie złączki łączącej, przymocowanie panelu tylnego



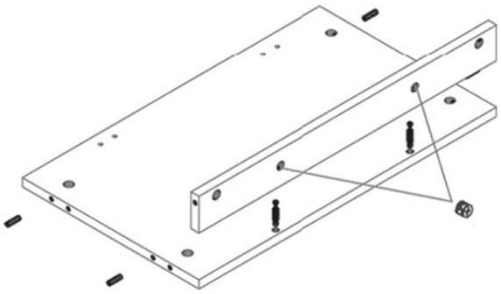

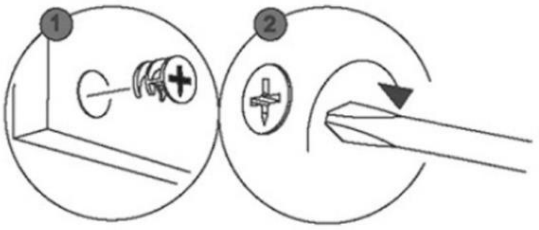

Krok 4: Przykręcenie łącznika, montaż jednostki bazowej

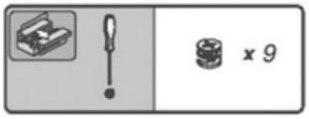

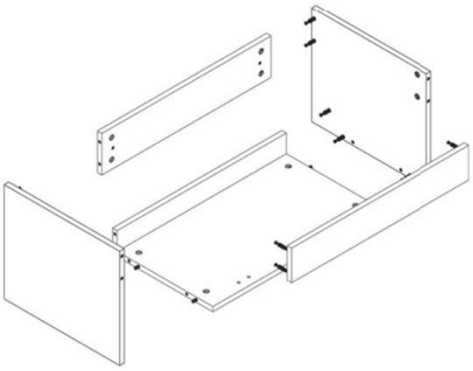

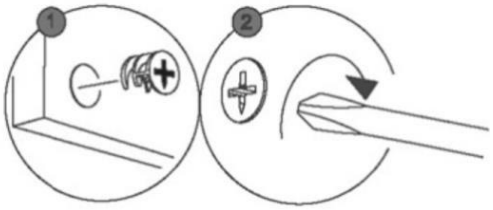

Krok 5: Przykręć wspornik, dopasuj "Naciśnij, aby otworzyć"

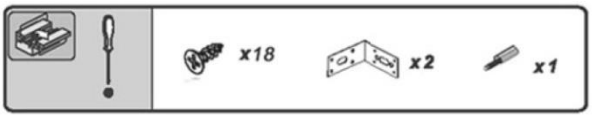

Oznaczenie: Pozycja montażowa "Push to open" Przykręć uchwyt do panelu bocznego za pomocą 2x śrub. Wciśnij przycisk "Push to open" do uchwytu od dołu. Sworzeń jest skierowany w stronę drzwi.

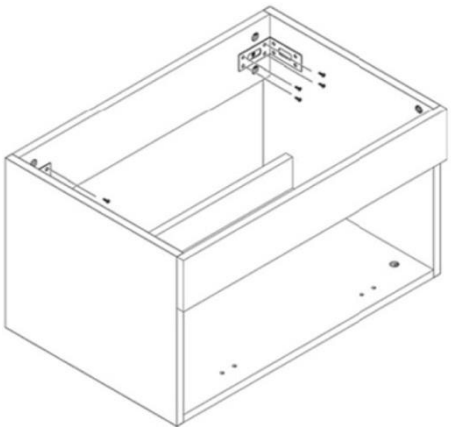

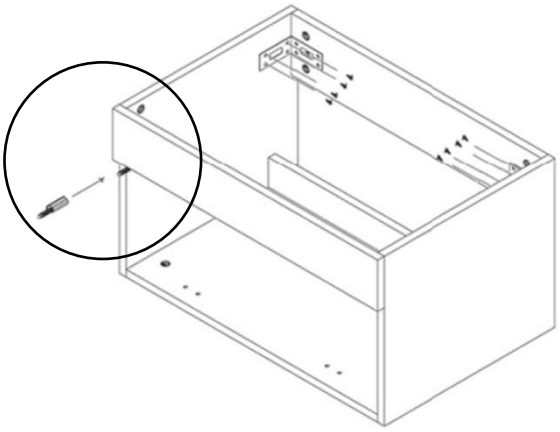

Krok 6: Montaż i regulacja zawiasu w przedniej klapie

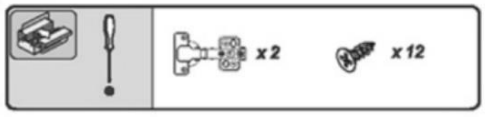

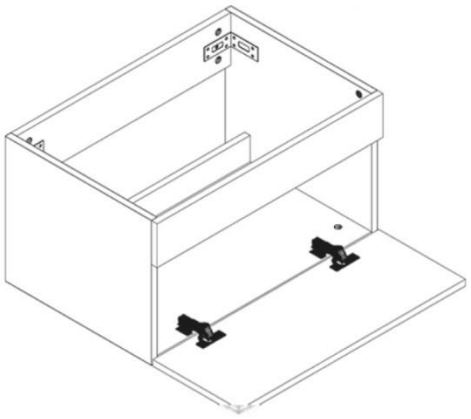

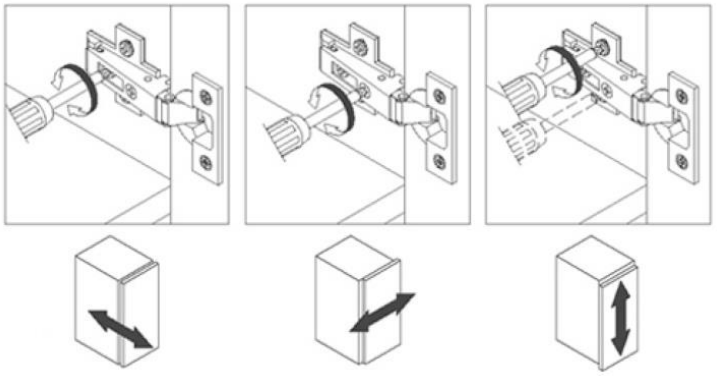

Krok 7: Montaż amortyzatora

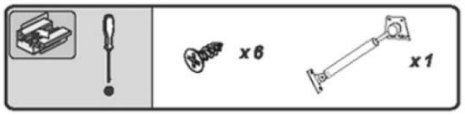

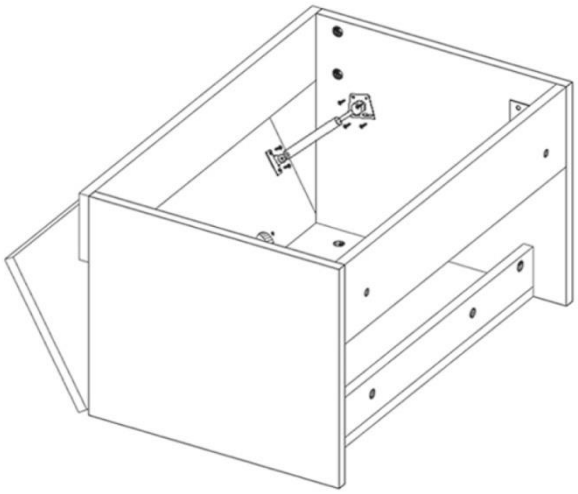

Krok 8: Montaż szafki dolnej na ścianie

Upewnij się, że ściana w miejscu instalacji jest w stanie wytrzymać obciążenie szafki dolnej.

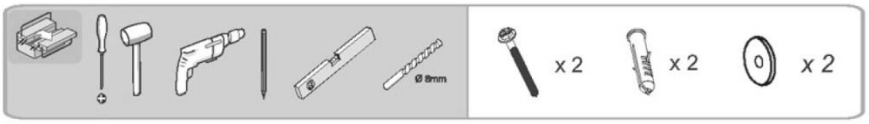

Wersja: S

M
L
XL

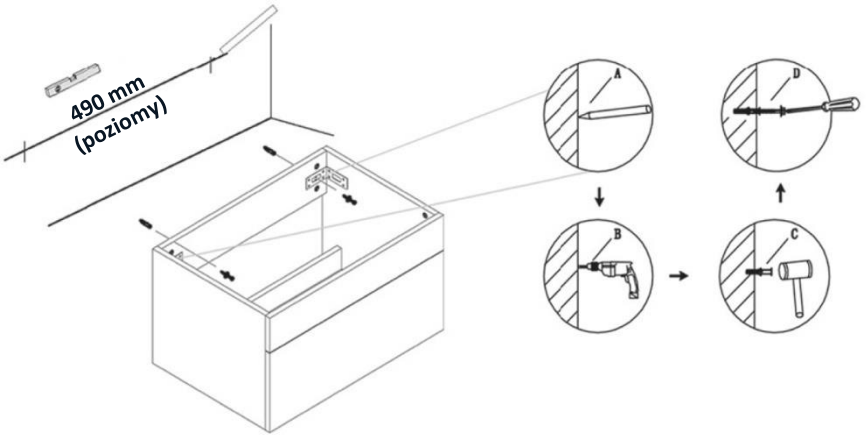

Wersja: BIG S

BIG M
BIG L
BIG XL

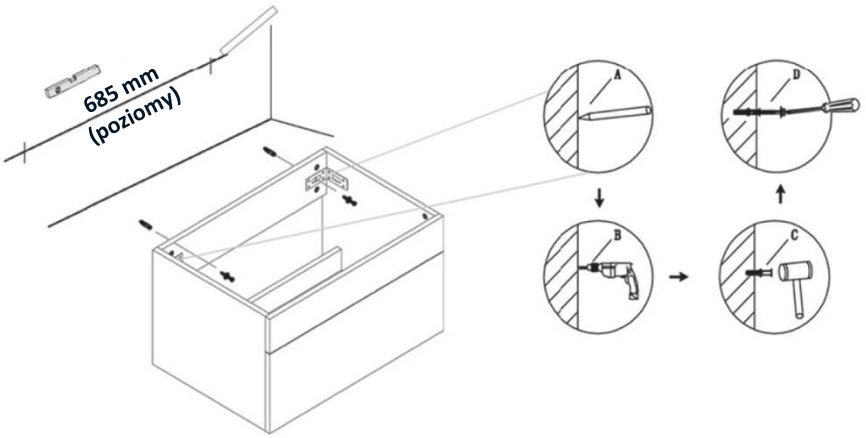

Lusterko montażowe (wersja: M / L / XL / BIG M / BIG L / BIG XL)

Wersja: M
L
XL

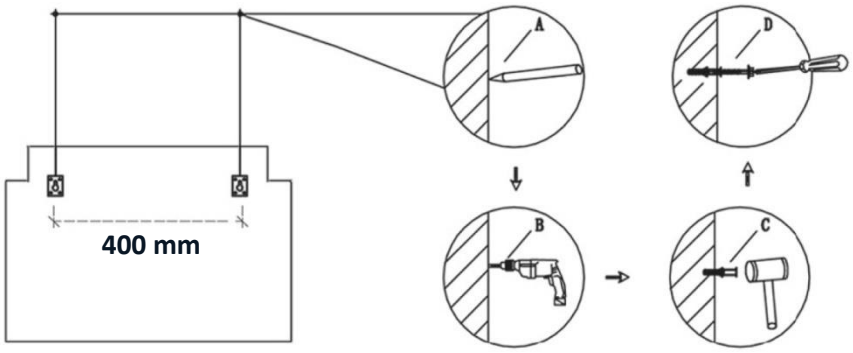

Wersja: BIG M
BIG L
BIG XL

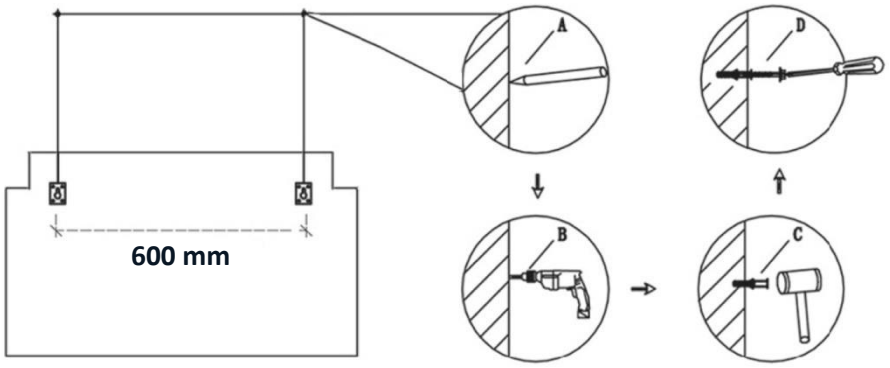

Wersja: M / BIG M
L / BIG L
XL / BIG XL

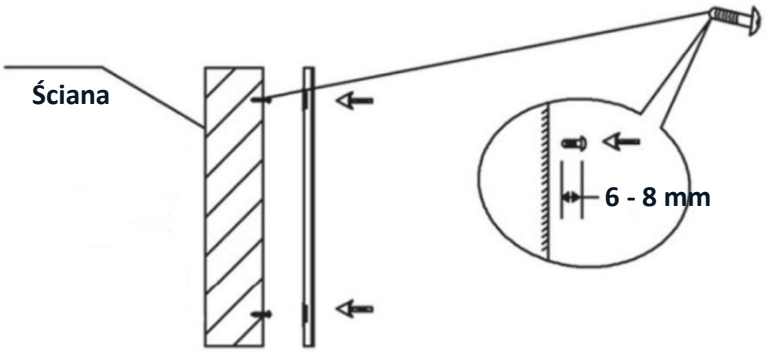

Montaż jednostki ściennej (wersja: L / XL / BIG L / BIG XL)

Krok 1: Przykręcenie złączy meblowych

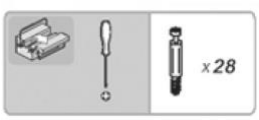



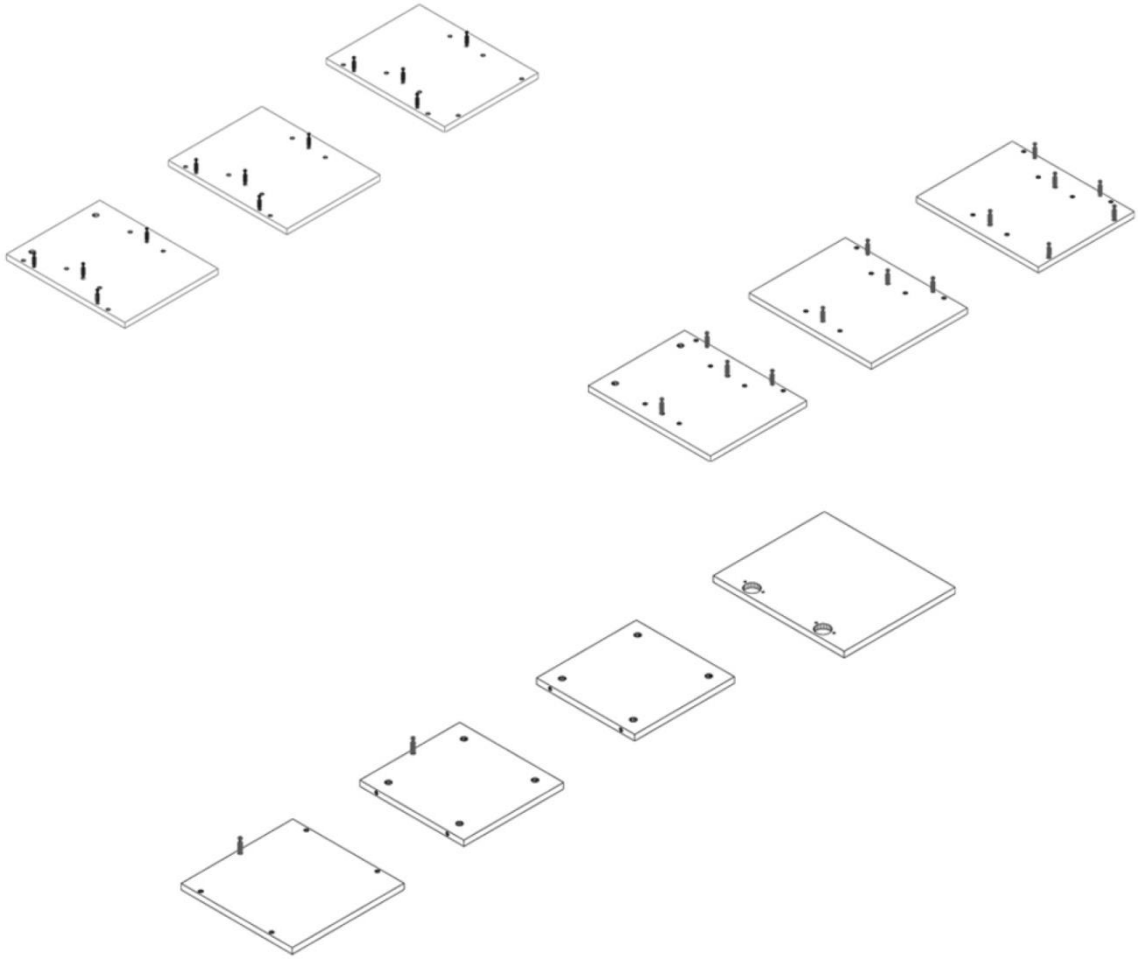

Krok 2: Wbijanie drewnianych kołków



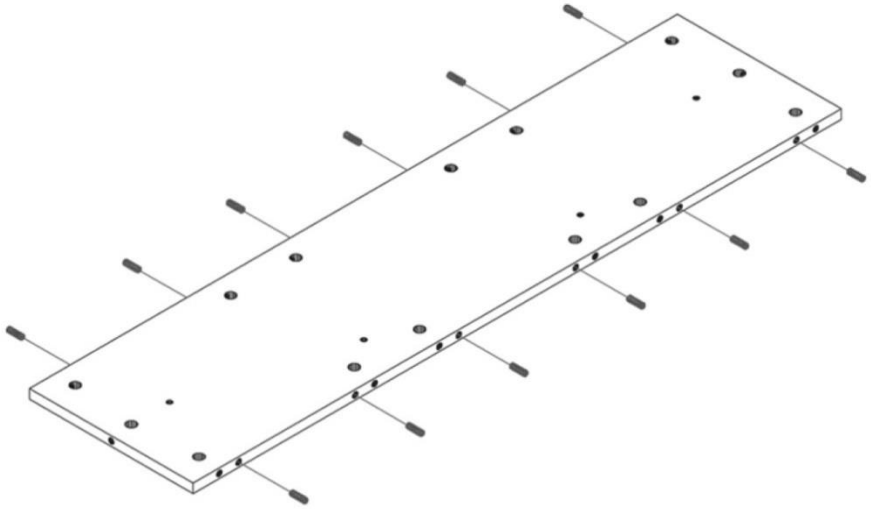

Krok 3: Przykręcenie złączki łączącej, zamocowanie panelu tylnego



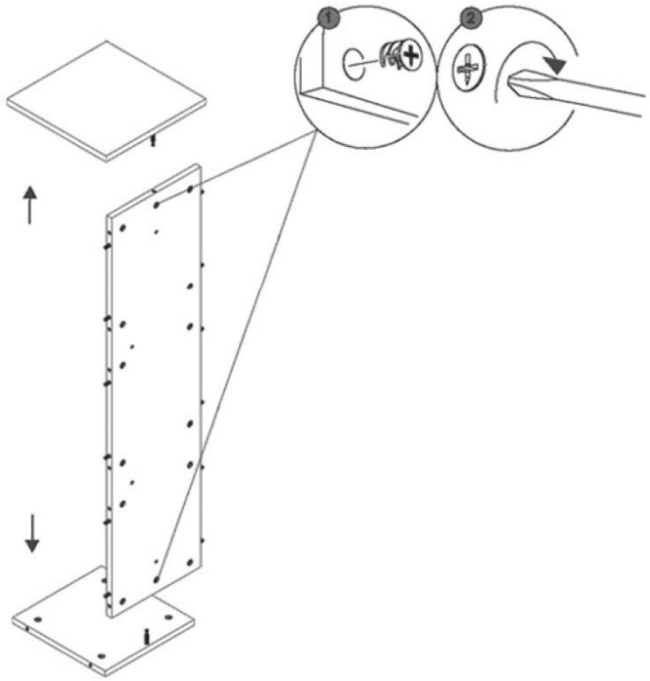

Krok 4: Przykręcenie łącznika, zamocowanie paneli bocznych



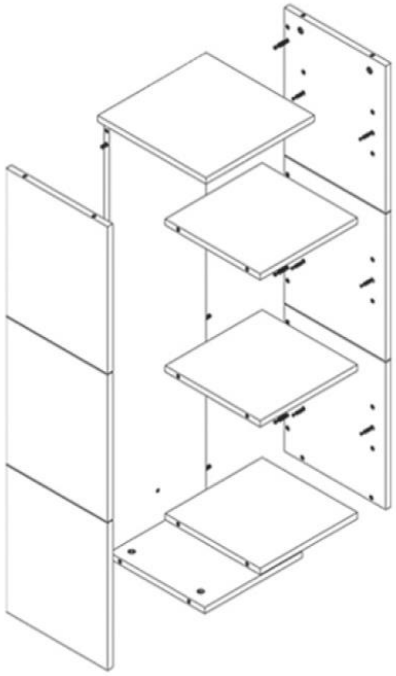

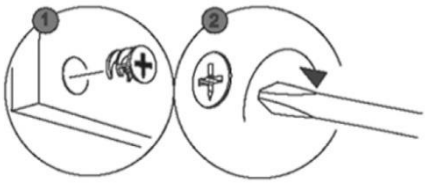

Krok 5: Przymocowanie taśmy LED, włożenie półek i szklanych półek

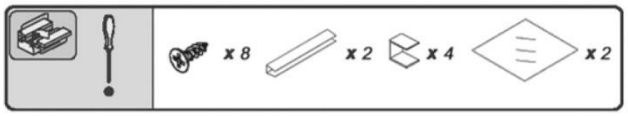

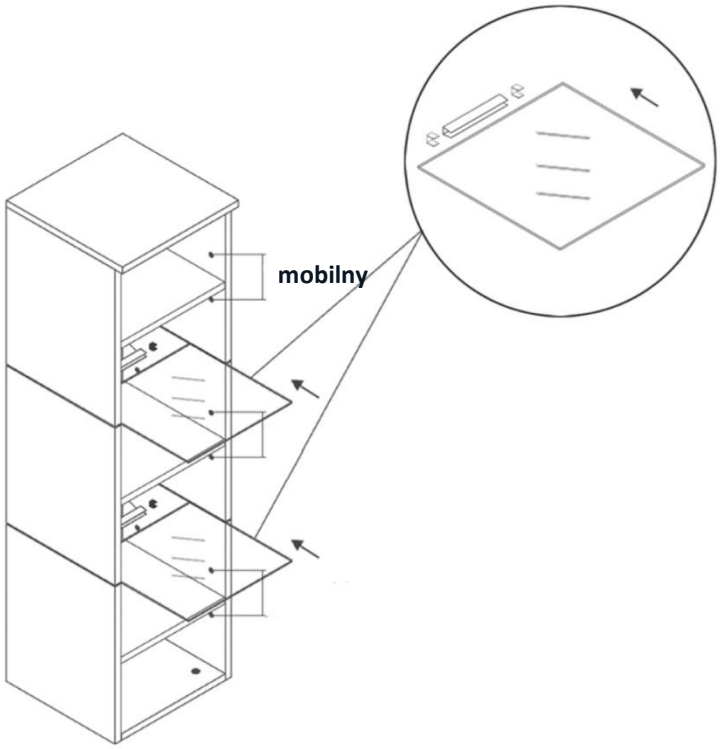

Uwaga: Kołki lub przegródki nie mogą być regulowane po instalacji.

Ważne: Przed instalacją należy wybrać prawidłowe położenie przedziałów.

Ważne: Zamontuj pasek świetlny LED za pomocą zacisków. Przeprowadź kabel przez otwór w tylnej ściance. Wsuń szklane płyty między półki i do listwy oświetleniowej LED. Podłącz kable do zasilacza. Nie wolno podłączać go do zasilacza.

Ważne: Jeśli szafka wisząca jest zamontowana na ścianie, wtyczka sieciowa może być podłączona do zasilania.

Krok 6: Montaż i regulacja zawiasów w drzwiach

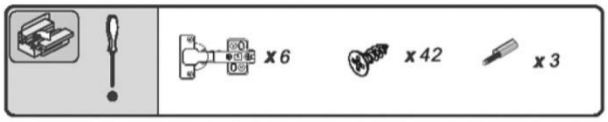

Regulacja zawiasów

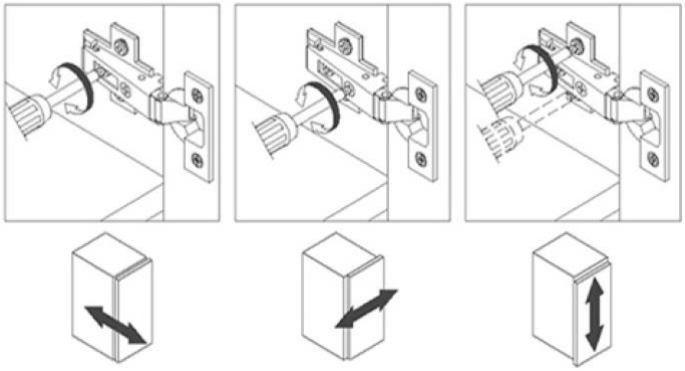

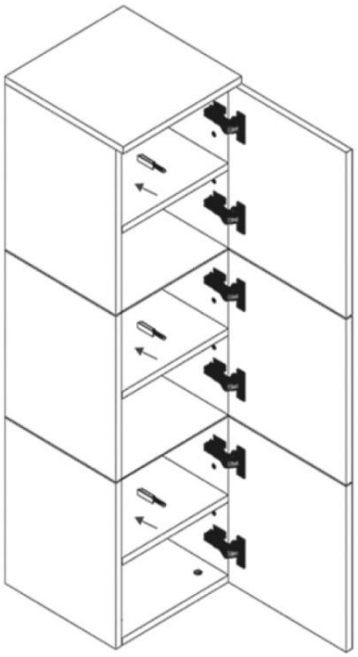

Krok 7: Montaż szafki ściennej na ścianie

Upewnij się, że ściana w miejscu instalacji może trwale wytrzymać obciążenie szafki ściennej.

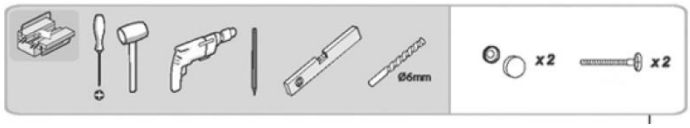

865 mm (pionowy)

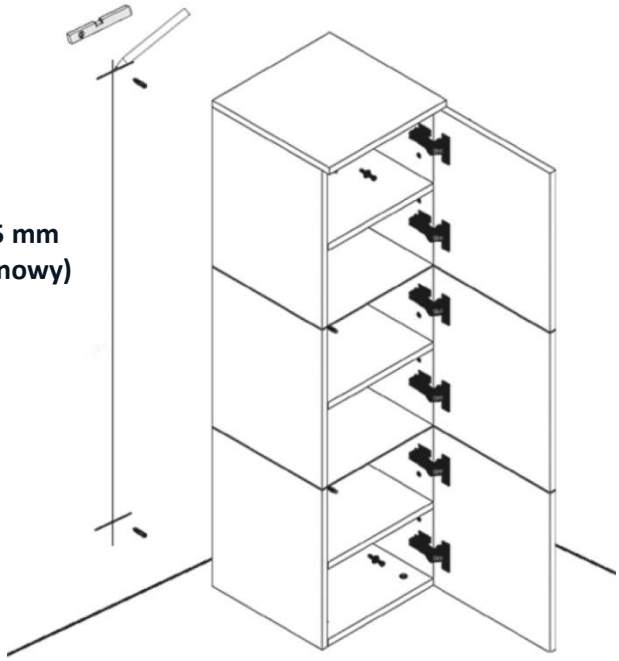

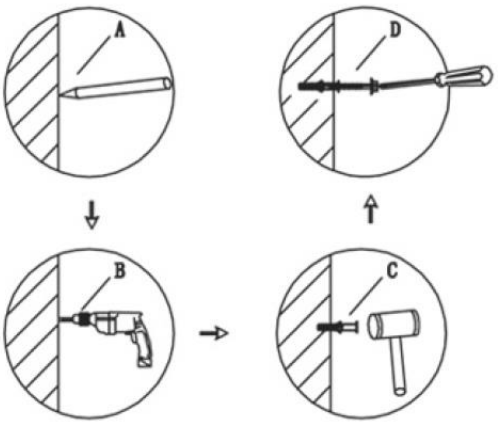

Montaż umywalki

Umieść umywalkę na szafce podumywalkowej i uszczelnij ją lub przyklej do ściany silikonem.
Kran i odpływ nie wchodzą w zakres dostawy i można je nabyć u wyspecjalizowanych sprzedawców detalicznych.

6. Zastosowanie

6.1. Instrukcje bezpieczeństwa

Należy uważnie przeczytać poniższe informacje dotyczące zdrowia i bezpieczeństwa.

Ryzyko obrażeń
Nieprawidłowa obsługa podczas pracy może prowadzić do obrażeń



- Nie używaj uszkodzonego produktu.
- Nie należy wprowadzać żadnych zmian w produkcie.
- **Niebezpieczeństwo upadku!** Produkt nie jest zabawką dla dzieci, ścianką wspinaczkową ani sprzętem sportowym. Poszczególne elementy produktu mogą spaść ze ścianki, jeśli zostaną obciążone z jednej strony, co może skutkować śmiercią.
- Sprawdzaj mocowanie w regularnych odstępach czasu.

6.2. Pierwsze uruchomienie

Przed pierwszym użyciem produktu należy sprawdzić, czy nie jest on uszkodzony, a także sprawdzić mocowanie do ściany, aby upewnić się, że produkt jest dobrze zamocowany i nie chwieje się. Produkt może być używany tylko wtedy, gdy jest nieuszkodzony, solidnie zamocowany i nie chwieje się.

6.3. Działanie

Sprawdź przed użyciem produktu.

- właściwy stan.
- połączenie elektryczne.
- funkcja "Naciśnij, aby otworzyć".
- przepustnicy jednostki bazowej.
- funkcja diod LED.

6.4. Element sterujący

Aby uruchomić pasek świetlny LED, należy podłączyć wtyczkę do źródła zasilania.
Światło jest włączane za pomocą włącznika/wyłącznika w kablu zasilającym.

7. Rozwiązywanie problemów

Jeśli podczas pracy urządzenia wystąpią następujące usterki, należy sprawdzić ich przyczyny, korzystając z poniższej tabeli. Jeśli usterki nie można usunąć za pomocą wymienionych środków, należy wyłączyć produkt z eksploatacji.

Błąd	**Możliwa przyczyna**	**Rozwiązanie**
Produkt chwieje się lub wibruje	- Śruby mocujące poluzowały się - Produkt jest przeciążony - Ściana nie jest stabilna	- Dokręcić śruby mocujące - Zgodność z limitami obciążenia - Przestań używać punktu
Drzwi lub przednia klapa nie utrzymują się w pozycji zamkniętej.	- Naciśnij, aby otworzyć uszkodzony - Uszkodzony zawias	- Ponowne dążenie do otwarcia - Wymienić zawias
Drzwi lub przednia klapa są krzywe i nie zamykają się prawidłowo.	- Zawiasy nie są prawidłowo wyregulowane	- Prawidłowa regulacja zawiasów
Światło LED nie działa	- Brak napięcia sieciowego - Wtyczka nie znajduje się w gnieździe - Połączenie wtykowe przewodu zasilającego z taśmą LED jest poluzowane - Uszkodzony zasilacz	- Sprawdź bezpiecznik lub wyłącznik różnicowoprądowy zasilacza. - Główny wyłącznik zasilania jest wyłączony - Włóż wtyczkę do gniazda - Podłącz złącze do siebie - Wymień zasilacz

Jeśli wystąpi inny problem z produktem, prosimy o kontakt.

8. Konserwacja i pielęgnacja

8.1. Instrukcje bezpieczeństwa

Ryzyko obrażeń
Nieprawidłowa obsługa podczas pracy może prowadzić do obrażeń



- Przed czyszczeniem/konserwacją/pielęgnacją należy wyłączyć zasilanie produktu.

Powierzchnie należy czyścić wilgotną szmatką i łagodnym detergentem. Do czyszczenia nie należy używać agresywnych środków czyszczących ani myjek wysokociśnieniowych. Należy również postępować zgodnie z instrukcjami producenta środka czyszczącego.

9. Demontaż

9.1. Instrukcje bezpieczeństwa

Ryzyko obrażeń
Niewłaściwe obchodzenie się z urządzeniem podczas demontażu może prowadzić do obrażeń.



- Przed demontażem należy odłączyć produkt od źródła zasilania. Kontakt z elementami znajdującymi się pod napięciem może spowodować porażenie prądem, a w konsekwencji oparzenia lub śmierć.
- Demontaż powinien być przeprowadzany przez co najmniej 2 osoby.
- Przed demontażem należy zabezpieczyć produkt przed upadkiem.

Demontaż produktu należy przeprowadzić w kolejności odwrotnej do montażu. (**patrz rozdział Montaż**)

10. Instrukcje dotyczące utylizacji



- Produkt i wszystkie jego komponenty należy utylizować zgodnie z lokalnymi i krajowymi przepisami, aby zapobiec szkodom dla środowiska.
- Nasze opakowania są wykonane z materiałów przyjaznych dla środowiska. Mogą one zostać poddane recyklingowi i w ten sposób służyć jako cenne surowce. Materiały opakowaniowe (karton, zabrudzone opakowania itp.) należy utylizować oddzielnie i profesjonalnie, zgodnie z obowiązującymi przepisami krajowymi.
- W razie wątpliwości dotyczących utylizacji należy skontaktować się z producentem.
- Informacje na temat prawidłowej utylizacji można również uzyskać w lokalnych centrach utylizacji odpadów

11. Sprzęt elektryczny i elektroniczny - Informacje dla gospodarstw domowych

Ustawa o sprzęcie elektrycznym i elektronicznym (ElektroG) zawiera wiele wymogów dotyczących obchodzenia się ze sprzętem elektrycznym i elektronicznym. Poniżej podsumowano najważniejsze z nich.

1. Oddzielna zbiórka starych urządzeń

Urządzenia elektryczne i elektroniczne, które stały się odpadami, nazywane są starymi urządzeniami. Właściciele starych urządzeń muszą pozbywać się ich oddzielnie od niesegregowanych odpadów komunalnych. Muszą oni oddzielić zużyte baterie i akumulatory, które nie są zamknięte w starym urządzeniu, a także lampy, które można wyjąć ze starego urządzenia bez ich niszczenia, od starego urządzenia bez ich niszczenia przed przekazaniem ich do punktu zbiórki. Stare urządzenia należy posegregować w celu przygotowania ich do ponownego użycia.

2. Opcje zwrotu starych urządzeń

Właściciele starych urządzeń z prywatnych gospodarstw domowych mogą je oddać w punktach zbiórki publicznych urzędów utylizacji odpadów lub w punktach odbioru utworzonych przez producentów lub dystrybutorów zgodnie z ElektroG. Internetową listę punktów zbiórki i odbioru można znaleźć na stronie internetowej: https://www.stiftung-ear.de lub https://www.take-e-back.de.

3. Informacja o ochronie danych

Stare urządzenia często zawierają wrażliwe dane osobowe. Dotyczy to w szczególności urządzeń informatycznych i telekomunikacyjnych, takich jak komputery i smartfony. We własnym interesie należy pamiętać, że każdy użytkownik końcowy jest odpowiedzialny za usunięcie danych ze starych urządzeń przeznaczonych do utylizacji.

4. Obowiązek odbioru przez dystrybutorów

Dystrybutorzy o powierzchni sprzedaży sprzętu elektrycznego i elektronicznego wynoszącej co najmniej 400 m2 oraz dystrybutorzy środków spożywczych o łącznej powierzchni sprzedaży wynoszącej co najmniej 800 m2, którzy oferują i udostępniają sprzęt elektryczny i elektroniczny na rynku kilka razy w roku kalendarzowym lub w sposób ciągły, są do tego zobowiązani,

- w przypadku dostarczenia użytkownikowi końcowemu nowego urządzenia elektrycznego lub elektronicznego, do bezpłatnego odbioru w miejscu dostawy lub w bezpośrednim sąsiedztwie starego urządzenia użytkownika końcowego tego samego typu, które zasadniczo spełnia te same funkcje co nowe urządzenie, oraz
- na wniosek użytkownika końcowego, do bezpłatnego odbioru zużytego sprzętu elektrycznego i elektronicznego, którego żaden z zewnętrznych wymiarów nie przekracza 25 cm, w sklepie detalicznym lub w jego bezpośrednim sąsiedztwie; odbiór nie może być powiązany z zakupem urządzenia elektrycznego lub elektronicznego i jest ograniczony do trzech zużytych urządzeń na rodzaj urządzenia.

5. Znaczenie symbolu "przekreślonego kosza na śmieci"



Symbol przekreślonego kosza na śmieci regularnie umieszczany na urządzeniach elektrycznych i elektronicznych oznacza, że dane urządzenie musi być zbierane oddzielnie od niesortowanych odpadów komunalnych po zakończeniu okresu użytkowania.

- Numer rejestracyjny producenta
- Jesteśmy zarejestrowani jako producent w rozumieniu ElektroG we właściwej fundacji Elektro-Altgeräte Register (Nordostpark 72, 90411 Norymberga) pod następującym numerem rejestracyjnym: WEEE-Reg. Nr DE86467979

Home Deluxe GmbH
Schanzeweg 2
32312 Lübbecke
Niemcy
Tel: +49 (0)5743 6181-0
www.home-deluxe-gmbh.de

GA-003-01_WANGEROOGE
2022/08